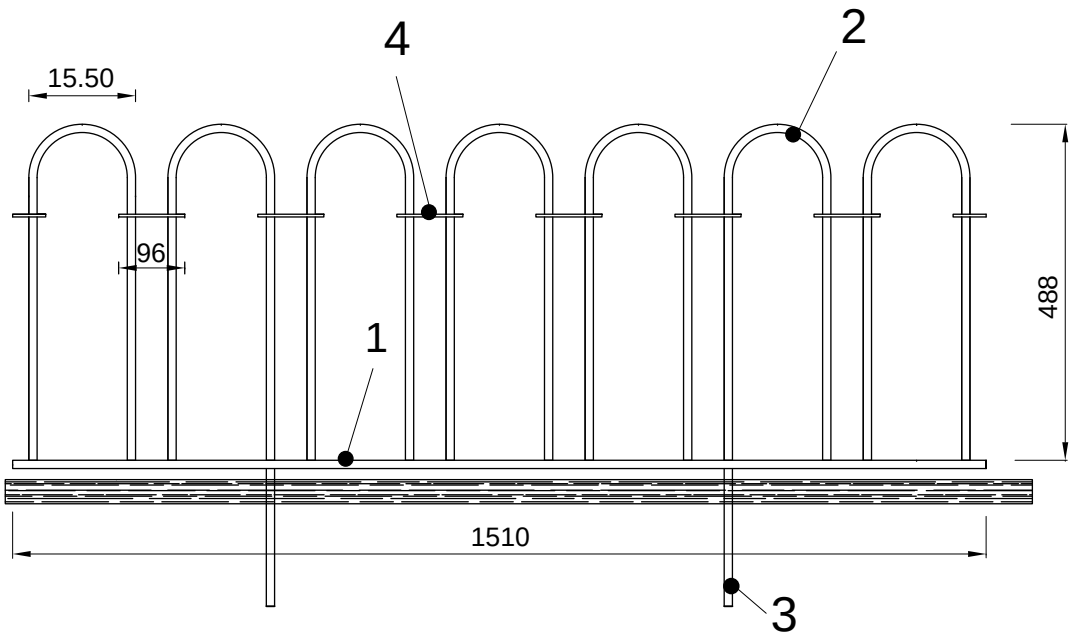

ALZADO PRINCIPAL

	FECHA	NOMBRE	MATERIAL	DESCRIPCIÓN
PROYECTADO			Material <sin especificar>	MO306 Vallado Camarena
DIBUJADO				
APROBADO				

MOYCOSA S.A.
C/Platino 22
28770 Colmenar Viejo- Madrid

PESO(KG) CÓDIGO

SUST. A SUST. POR